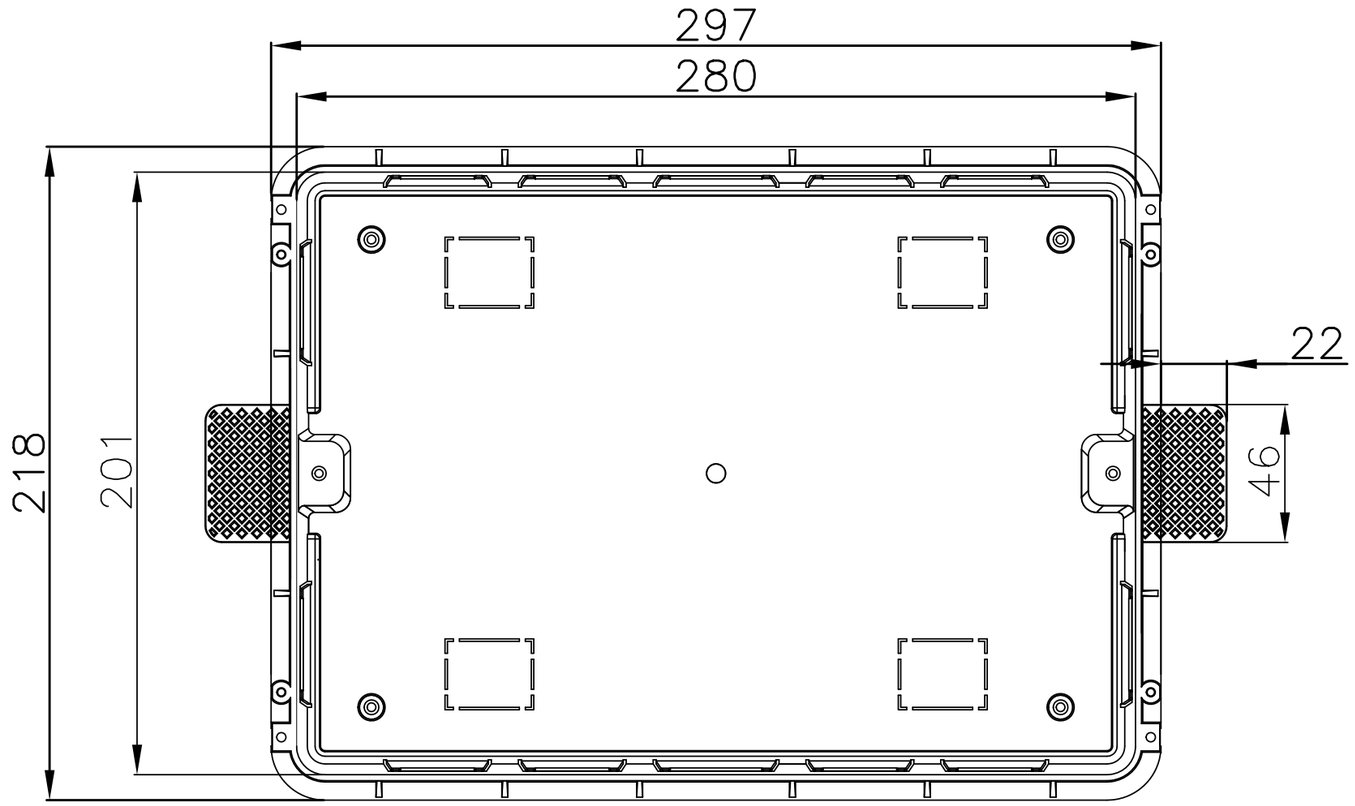

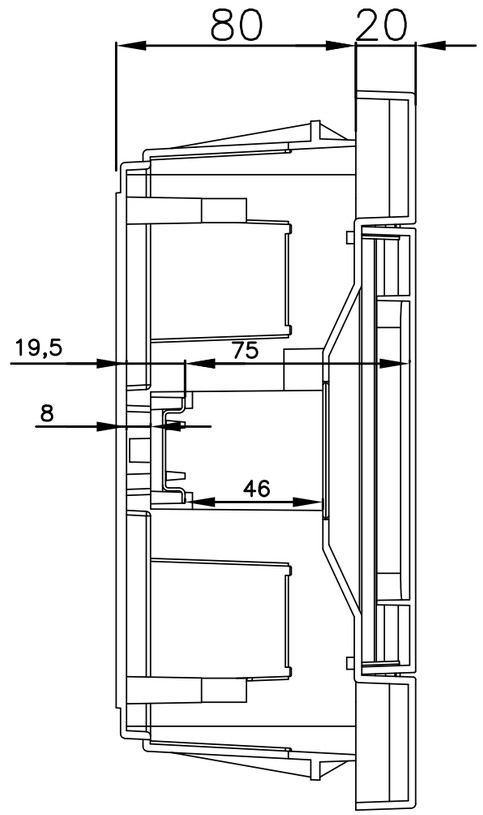

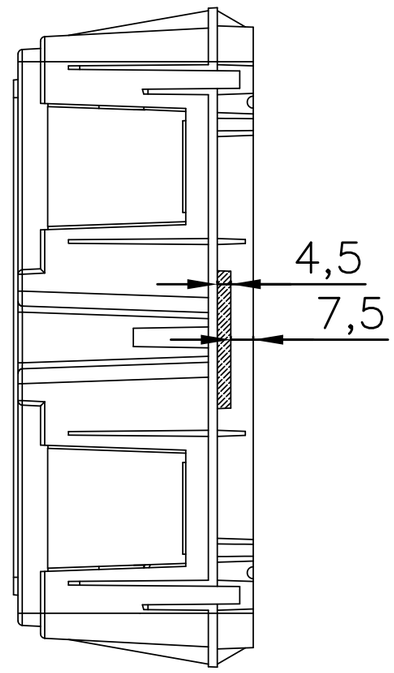

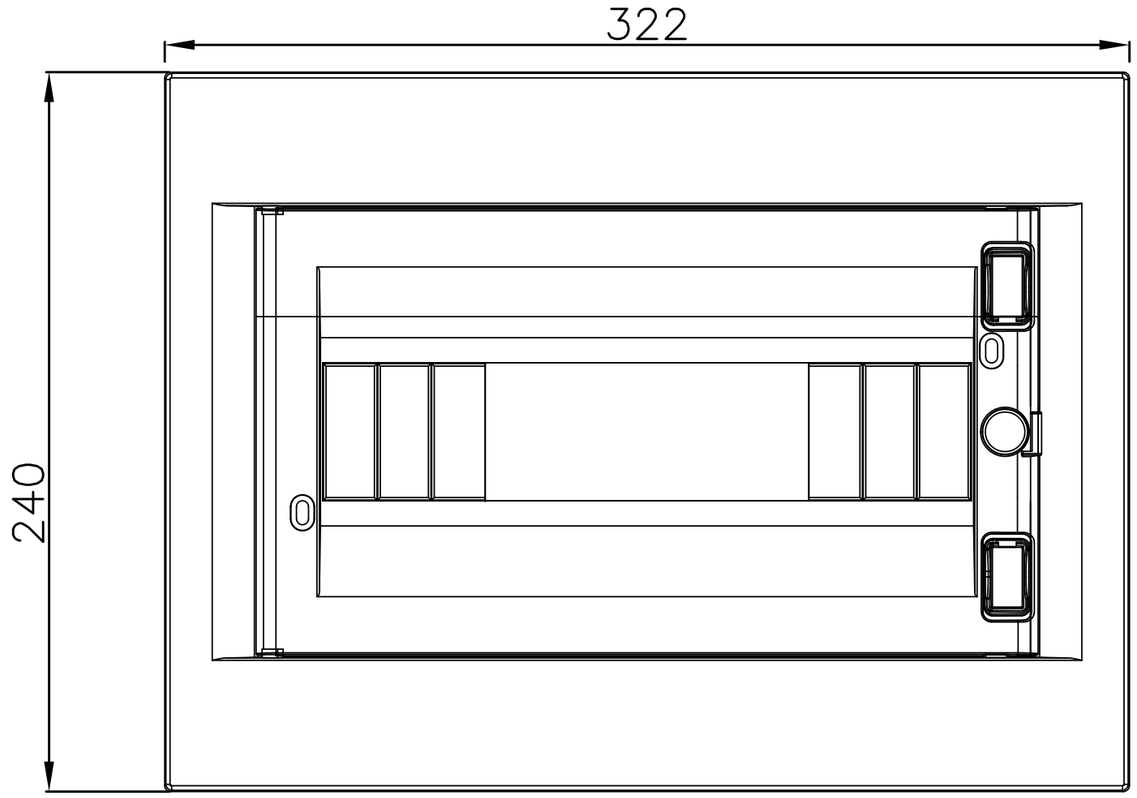

elettrocanali

DIMENSIONI IN mm – DISEGNO NON COSTRUTTIVO
DIMENSIONS IN mm – NON-CONTRACTUAL DRAWING

EM. Issue	DESCRIZIONE – Description	COMPIL. Drawn up	VERIFIC. Chk'd	APPROV. App'd	DATA Date
	Centralino da Incasso 12 moduli IP40				
1		L.V.			17/11/2023

ELETTROCANALI S.p.a.
Via Gen. C.A. Dalla Chiesa, 18
Scanzorosciate (BG)

QUESTO DOCUMENTO NON PUO' ESSERE UTILIZZATO IN ALCUN MODO DA TERZI SENZA PREVENTIVA AUTORIZZAZIONE
This document cannot be used by others for any purpose, without prior written consent

CODICE IDENTIFICAZIONE
Identification code

COMM. – Job						NT

FOGLIO Sheet | EM. Issue

TITOLO – Title
EC63512B EC63512BE

IMPIANTO – Plant | DATA – Date | SCALA GRAFICA – Graphic scale | RIF. CLIENTE – Client ref.